0-3

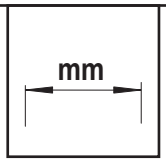
mm

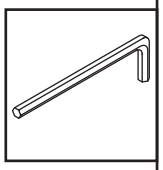

max.
140 kg

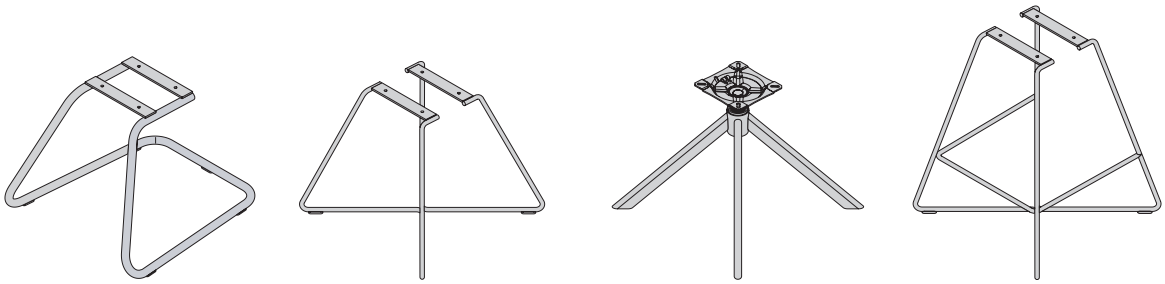

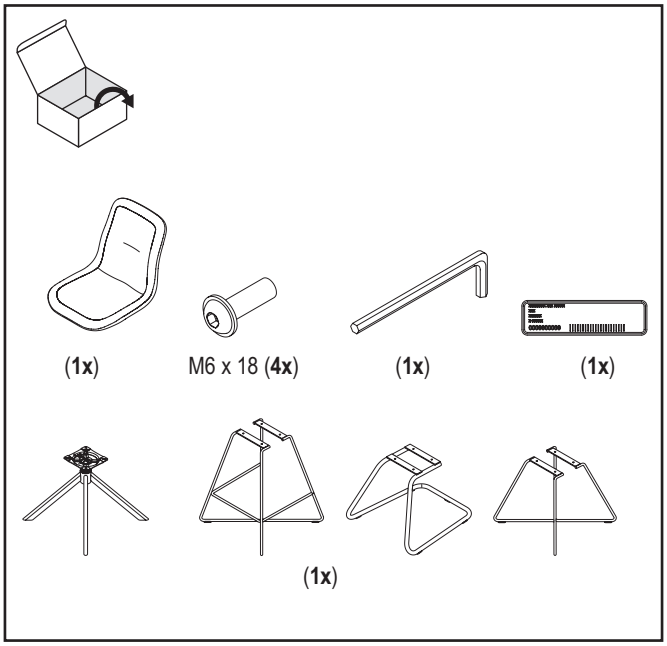
(1x)
M6 x 18 (4x)
(1x)
(1x)
(1x)

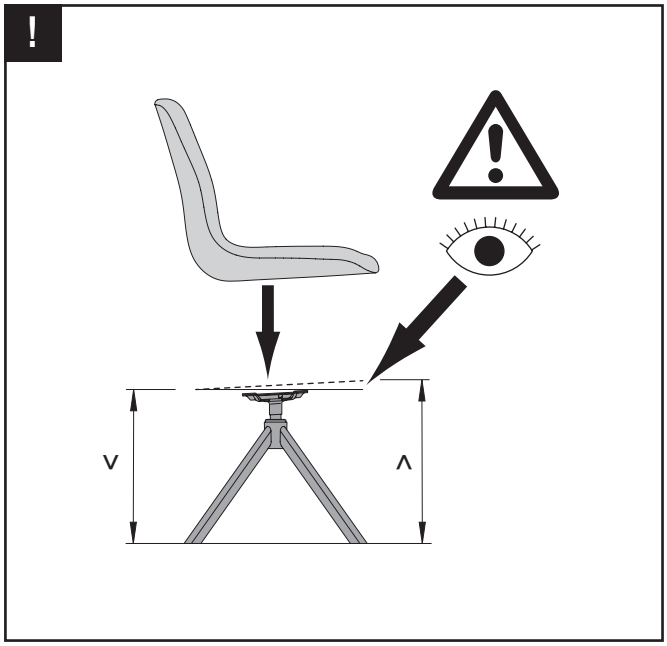
!
V
Λ

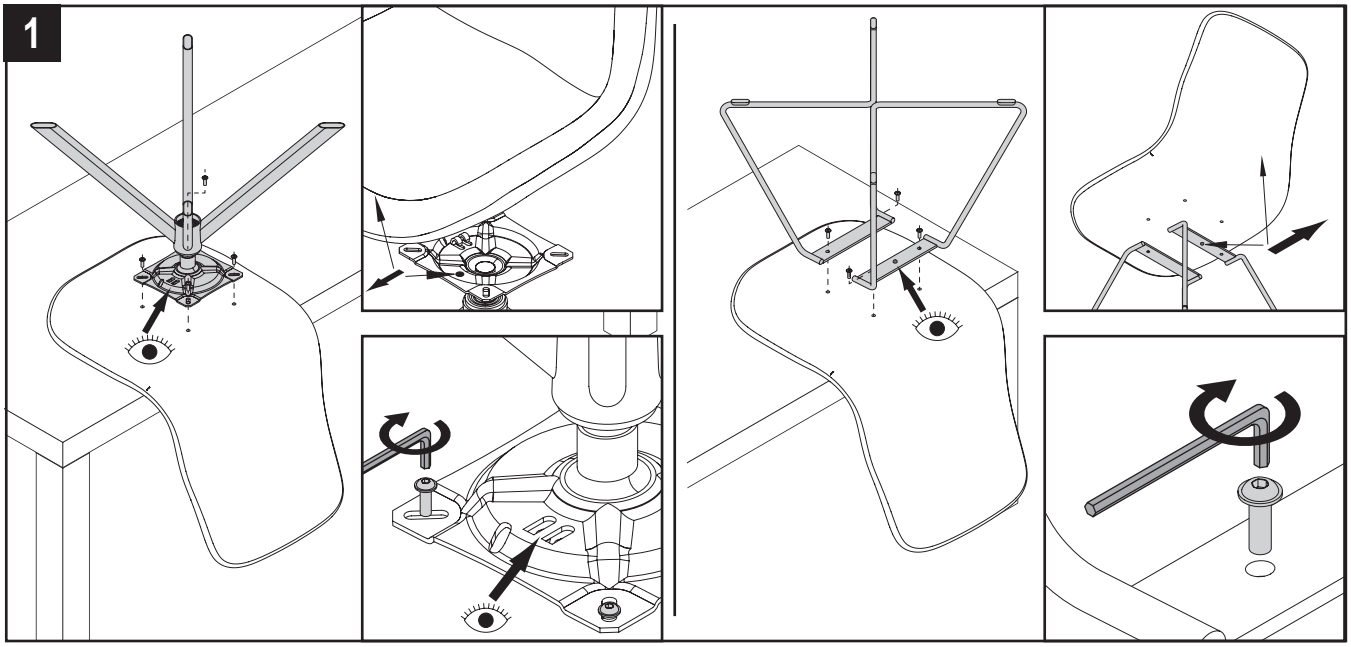
1

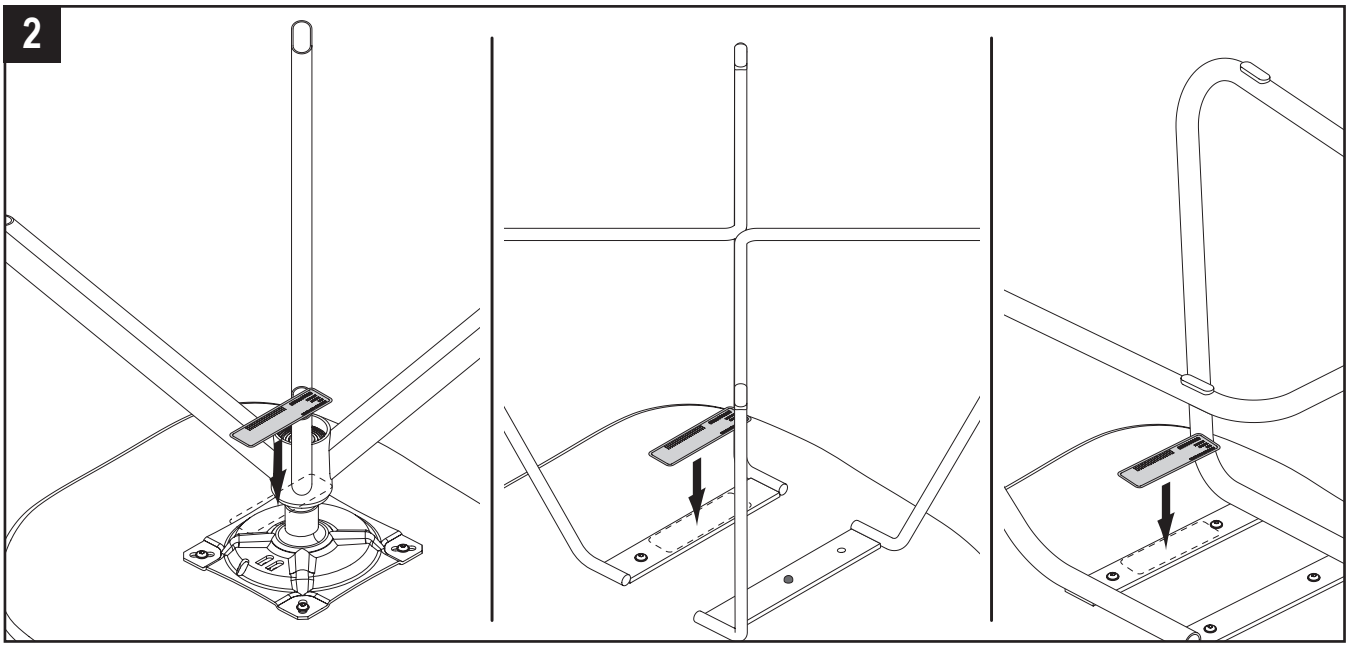
2